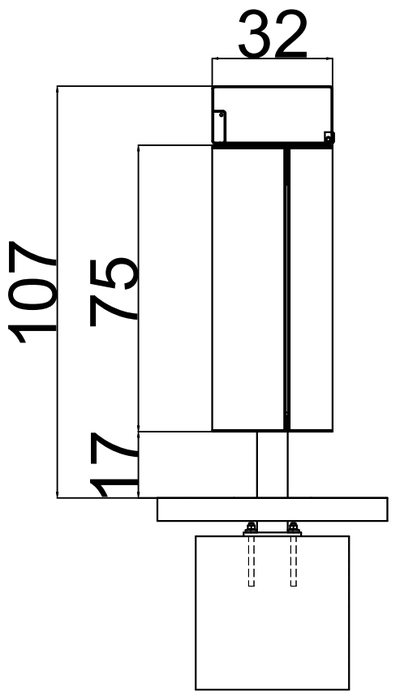

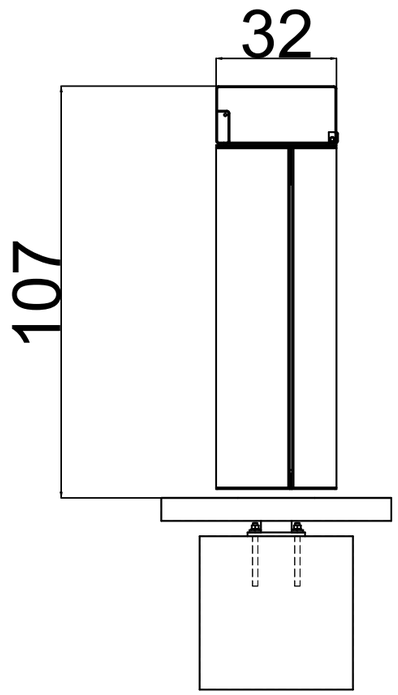

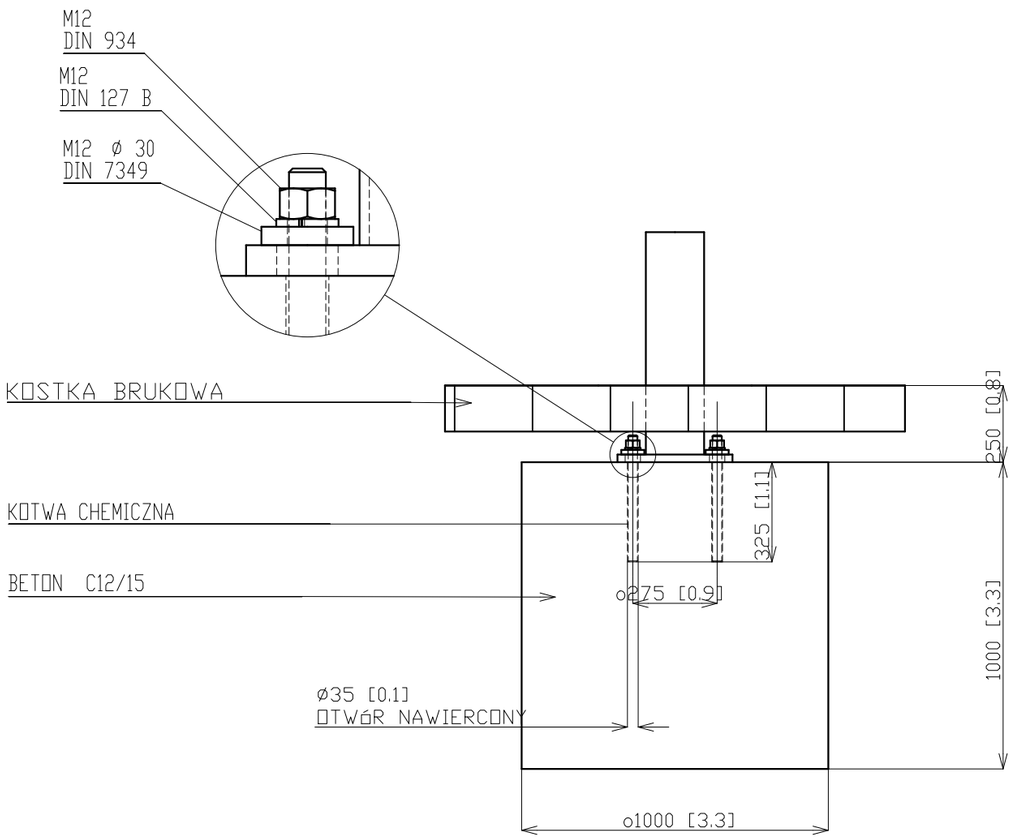

PROJEKT TRZECH BUDYNKÓW MIESZKALNYCH WIELORODZINNYCH WOLNOSTOJĄCYCH Z WEWNĘTRZNYMI I ZEWNĘTRZNYMI INSTALACJAMI SANITARNYMI, ELEKTRYCZNĄ I GAZU ORAZ INFRASTRUKTURĄ ZEWNĘTRZNĄ

DETAL KOSZY		SKALA: 1:10
DANE INWESTORA:	**GMINA SUCHA BESKIDZKA** ul. Mickiewicza 19 34-200 Sucha Beskidzka	NR RYSUNKU: UD2
ADRES BUDOWY:	ul. Gospodarcza, 34-200 Sucha Beskidzka **nr działki: 9675/83, 9675/5, 9675/7** 121502_1.0001 Sucha Beskidzka	11.01.2024
AUTORZY: **mgr inż. arch Maciej Pindur** 149/02 i 646/86		PODPIS:

Pracownia Projektowa "PIK" s.c.
Anna i Maciej PINDUROWIE
44-240 ŻORY, ul. Szeroka 24 tel. 0*32 434-42-20
www.pik.pl e-mail:biuro@pik.pl